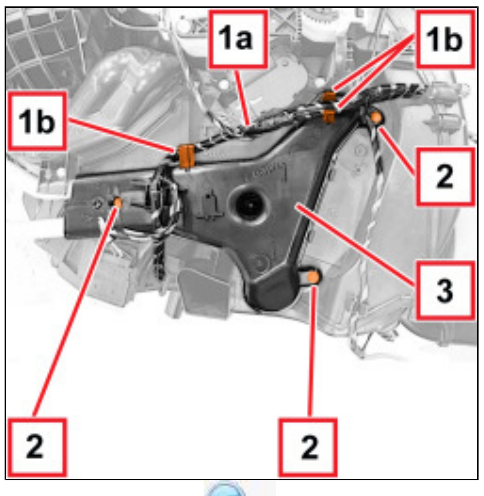

Uitbouwen (Inbouwen)

1. Maak aan de linker zijde van het kachelhuis de kabelbundel (1a) los uit de borgingen (1b).

2. Draai de bouten los.

3. Verwijder het deksel van de kachelleidingen.

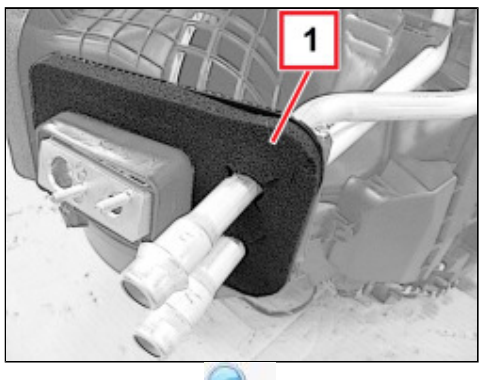

1. Verwijder het zelfklevende afdichting.

Bew. 5040C18 LUCHTRECIRCULATIE-UNIT - U.I. BIJ UITGEBOUWD KACHELHUIS

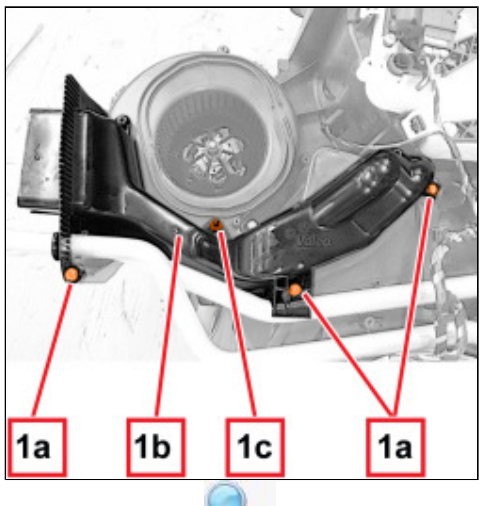

1. Draai de bouten (1a) los, maak het deksel (1b) van de verdamperleidingen los van de centrering (1c) en verwijder het deksel.

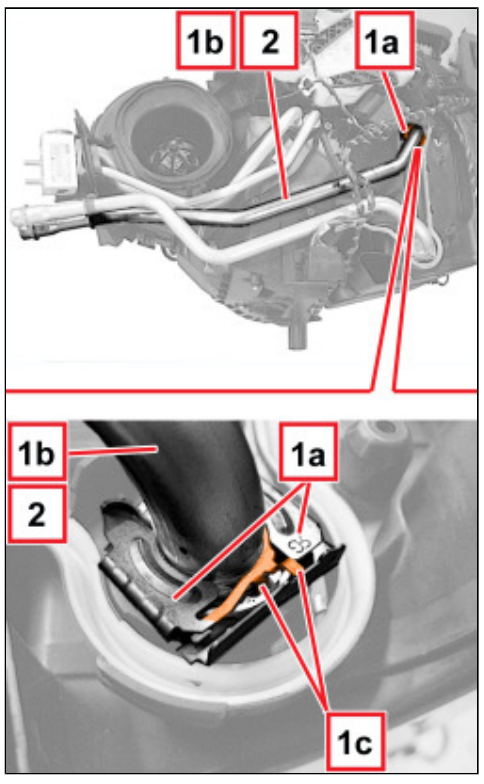

1. Verwijder de borgklem (1a) van de leiding (1b) voor de kachelradiateur en maak daarbij de borglip (1c) los.

2. Maak de leiding los van de kachelradiateur en verwijder de leiding.

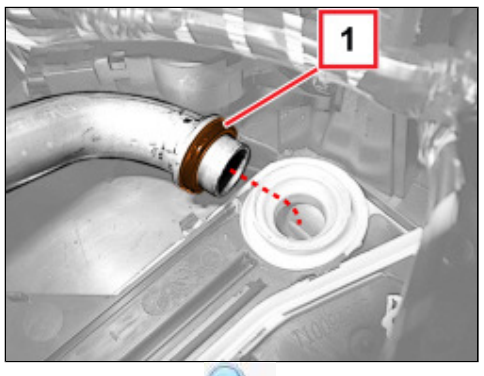

1. Verwijder de pakking van de leiding aan de zijde van de kachelradiateur. Gebruik bij de montage een nieuwe pakking.

Inbouwen (Uitbouwen)

- Controleer de leiding op beschadigingen.

- Monteer de nieuwe pakking op de leiding.

- Plaats de leiding en bevestig deze aan de kachelradiateur.

- Bevestig de klem aan het leidinguiteinde aan de zijde van de kachelradiateur en bevestig de borglip.

- Plaats het deksel van de verdamperleidingen, bevestig de centrering en draai vervolgens de bouten vast.

Bew. 5040C18 LUCHTRECIRCULATIE-UNIT - U.I. BIJ UITGEBOUWD KACHELHUIS

- Plaats de zelfklevende afdichting.

- Plaats het deksel van de kachelleidingen en draai de bouten vast.

- Monteer de kabel in de borgingen.